TUBOS ALTA PRESION

TUBOS PARA TAMPONES	
A peticiòn se satisface cualquier pedido de: **microtubo, macrotubo, FK FE** 3/16,1/4 etc.	
	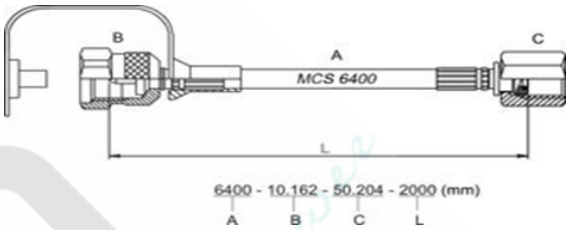

	MICROTUBO	MACROTUBO
DESCRIPCION	**Tubo 6400**	**Tubo 6700**
Diametro interior	2 mm ±0.1	4 mm ±0.2
Diametro exterior	5 mm ±0.1	8 mm ±0.2
Ratio minimo de doblez	20 mm	40 mm
Presiòn max. De trabajo	630 bar	500 bar
Presiòn de prueba	950 bar	750 bar
Presiòn min. De explosiòn	1900 bar	1500 bar
Temperatura de trabajo	-40°c +100°c	
Temperatura/presiòn de trabajo	-20°C +50°C : 100%;	>100°C : 77%
Alma interior	Poliamida	
Trenza de refuerzo	Kevlar	Kevlar
Recubrimiento	Poliamida	
Peso por metro	18 g	47 g

TUBO FK FE													
DIAM. INT.		DIAM. EXT.	PRESION MAX TRABAJO			PRESION MIN.DE EXPLOSION			PRESION DE PRUEBA	COEF.DE SEGURIDAD	ESTIRAMIENTO A PRESION DE EJERCICIO	MINIMO RATIO DE DOBLEZ MECANICA	PESO
INCH	mm	mm	MPa	bar	psi	MPa	bar	psi	bar			mm	gr/m
3/16	5,0	12,0	62,5	625	9062	250	2500	36250	1250	4:1	±1,5%	27	132,0
1/4	6,6	13,8	62,5	625	9062	250	2500	36250	1250	4:1	±1,5%	40	153,4
3/8	9,7	19,5	62,5	625	9062	250	2500	36250	1250	4:1	±1,5%	90	273,5

*EJEMPLO DE COMPOSICION **FK** CON CONECCIONES TIPO AGUJA*

TUBOS DE APLICACION ESMALTE

ELEMENTOS CONSTRUCTIVOS

- Tubo interior: POLYAMMIDE
- Refuerzo : NR. 2 CAPAS DE MALLA EN FIBRA SINTETICA DE ELEVADA TENACIDAD
- Revestimiento : POLIURETANO ANTIABRASIVO MICROPERFORADO

DATOS TECNICOS

DIAM.INT.		DIAM. EXT.	PRESION MIN.DE EXPLOSION			PRESION MAX DE TRABAJO			PRESION DE PRUEBA	ESTIRAMIENTO A PRESION DE EJERCICIO	MINIMO RATIO DE DOBLEZ MECANICA	PESO
-	mm	mm	MPa	bar	psi	MPa	bar	psi	bar	%	mm	gr/m
3/8	9.7	16.5	90.8	908	13200	22.7	227	3300	454	±1,5%	70	149.5

Los datos indicados se refieren a condiciones standard de prueba (23°C +/- 5°C)

Factor de seguridad a la presiòn de trabajo 3:1

Temperatura: limite de empleo con fluidos idraulicos + 40°C (-40°F) +93°C (+199°F)

Temperatura: limite de empleo con fluidos a base acuosa -15°C (+5°F) +65°C 140°F

TUBOS PARA HORNOS CERAMICOS

OTROS TUBOS

Suministramos los tubos de alta presiòn para las prensas de las plantas azulejeras, tubos de barbotina y todos los otros tubos de variadas longitudes y empalmes

INJERTOS RAPIDOS

INJERTOS RAPIDOS CARA PLANA	

DESCRIPCION	Injerto FIRG 1/8 hembra bsp
	Injerto FIRG 1/8 macho bsp
	Injerto HP 1/8 hembra (700 BAR)
	Injerto HP 1/8 macho (700 BAR)
	Injerto FIRG 1/4 hembra bsp
	Injerto FIRG 1/4 macho bsp
	Injerto HP 1/4 hembra (700 BAR)
	Injerto HP 1/4 macho (700 BAR)
	Injerto HP 3/8 hembra (700 BAR)
	Injerto HP 3/8 macho (700 BAR)
	Injerto FIRG 1/2 hembra A
	Injerto FIRG 1/2 macho A
	Injerto FIRG 3/4 hembra B
	Injerto FIRG 3/4 macho B
	Injerto 1/8 hembra (1000 BAR)

HEMBRA MACHO

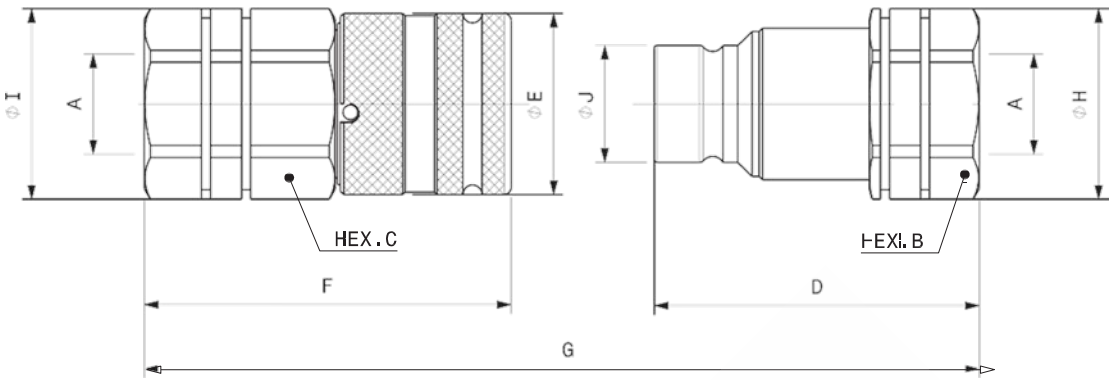

ROSCA HEMBRA BSPP (ISO 1179-1)																				
TALLA	DESCRIPCION	ISO	A	LONGITUD TOTAL			LONGITUD			PLANO LLAVE HEX			DIAMETRO OCUPADO			DIAMETRO			PESO	
		DN			mm	inch		mm	inch		mm	inch		mm	inch		mm	inch	Kg	lbs
1/8"	Hembra A4 1/8 BSP	-	1/8"	G	68,4	2,69	F	40,0	1,57	C	19,0	0,75	I	20,5	0,81	E	20,0	0,79	0,07	0,16
	Macho A4 1/8 BSP						D	36,3	1,43	B	17,0	0,67	H	18,5	0,73	J	11,6	0,46	0,04	0,08

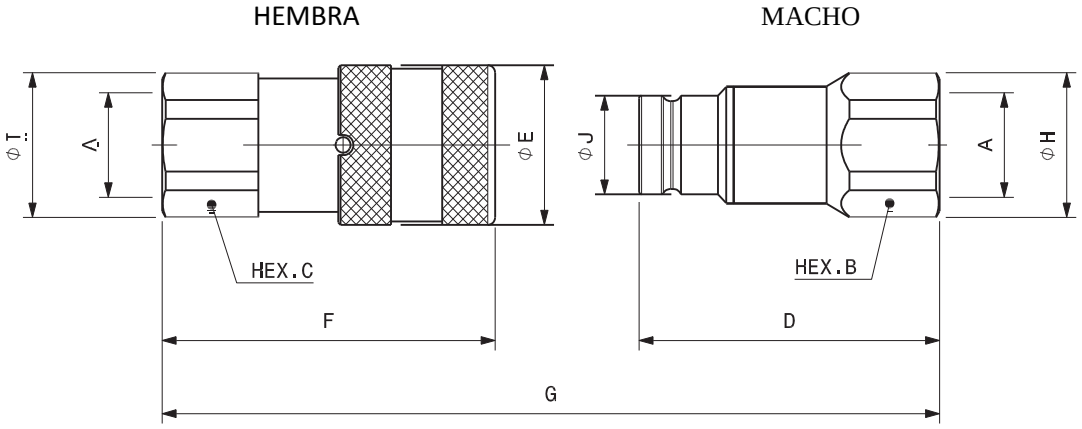

ROSCA HEMBRA BSPP (ISO 1179-1)

TALLA	DESCRIPCION	ISO	A	LONGITUD TOTAL			LONGITUD			PLANO LLAVE HEX			DIAMETRO OCUPADO			DIAMETRO			PESO	
		DIN			mm	inch		mm	inch		mm	inch		mm	inch		mm	inch	Kg	lbs
1/4"	Hembra FIRG 14 BSP	6,3	1/4"	G	85,2	3,35	F	48,1	1,89	C	22,0	0,87	I	23,8	0,94	E	28,0	1,10	0,14	0,31
	Macho FIRG 14 BSP						D	47,9	1,89	B	22,00	0,87	H	23,8	0,94	J	16,1	0,63	0,09	0,19
3/8"	Hembra FIRG 38 BSP	10	3/8"	G	108,7	4,28	F	64,2	2,53	C	27,0	1,06	I	29,0	1,14	E	32,0	1,26	0,24	0,52
	Macho FIRG 38 BSP						D	60,0	2,36	B	24,0	0,94	H	26,0	1,02	J	19,7	0,78	0,12	0,27
3/8"	Hembra FIRG 12 BSP	10	1/2"	G	116,2	4,57	F	69,2	2,72	C	27,0	1,06	I	29,0	1,14	E	32,0	1,26	0,24	0,52
	Macho FIRG 12 BSP						D	62,5	2,46	B	27,0	1,06	H	29,0	1,14	J	19,7	0,78	0,13	0,28
1/2"	Hembra FIRG 12A BSP	12,5	1/2"	G	124,5	4,90	F	73,8	2,91	C	32,0	1,26	I	33,8	1,33	E	38,0	1,50	0,38	0,83
	Macho FIRG 12A BSP						D	68,0	2,68	B	32,0	1,26	H	33,8	1,33	J	24,5	0,96	0,23	0,51
1/2"	Hembra FIRG 34 BSP	12,5	3/4"	G	134,0	5,28	F	80,8	3,18	C	36,0	1,42	I	38,5	1,52	E	38,0	1,50	0,41	0,91
	Macho FIRG 34 BSP						D	70,5	2,78	B	36,0	1,42	H	38,5	1,52	J	24,5	0,96	0,23	0,50
5/8"	Hembra FIRG 34B BSP	16	3/4"	G	131,4	5,17	F	78,5	3,09	C	36,0	1,42	I	38,5	1,52	E	42,0	1,65	0,48	1,06
	Macho FIRG 34B BSP						D	70,5	2,78	B	36,0	1,42	H	38,5	1,52	J	27,0	1,06	0,27	0,59

HEMBRA MACHO

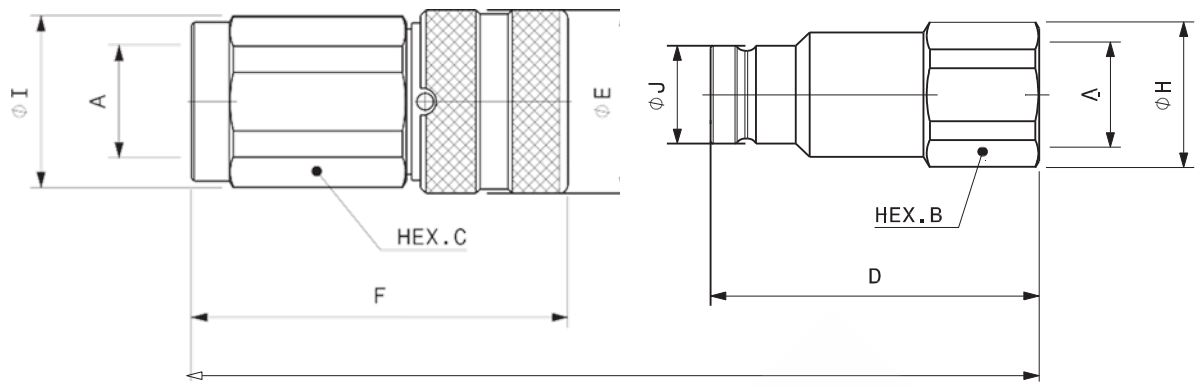

ROSCA HEMBRA BSPP (ISO 1179-1)																			
TALLA	DESCRIPCION	ISO	A			LONGITUD TOTAL			LONGITUD			PLANO LLAVE HEX			DIAMETRO OCUPADO			DIAMETRO	
				mm	inch		mm	inch		mm	inch		mm	inch		mm	inch	Kg	lbs
1/8"	Hembra A4HP1/8BSP	1/8"	G	72,3	2,85	F	44,0	1,73	C	17,0	0,67	I	21,8	0,86	E	22,0	0,87	0,09	0,21
	Macho A4HP1/8BSP					D	36,2	1,43	B	17,0	0,67	H	18,5	0,73	J	12,0	0,47	0,04	0,09
1/4"	Hembra A5HP1/4BSP	1/4"	G	94,9	3,74	F	58,0	2,28	C	22,0	0,87	I	29,0	1,14	E	29,0	1,14	0,20	0,45
	Macho A5HP1/4BSP					D	47,9	1,89	B	22,0	0,87	H	23,8	0,94	J	16,5	0,65	0,09	0,19
1/4"	Hembra A5HP3/8BSP	3/8"	G	103,9	4,09	F	60,0	2,36	C	24,0	0,94	I	29,0	1,14	E	29,0	1,14	0,20	0,45
	Macho A5HP3/8BSP					D	54,9	2,16	B	24,0	0,94	H	26,0	1,02	J	16,5	0,65	0,09	0,19
3/8"	Hembra A9HP3/8BSP	3/8"	G	108,8	4,28	F	64,6	2,54	C	30,0	1,18	I	32,0	1,26	E	34,0	1,34	0,30	0,66
	Macho A9HP3/8BSP					D	60,0	2,36	B	27,0	1,06	H	29,0	1,14	J	19,5	0,77	0,15	0,33

INJERTO TIPO AGUJA

DESCRIPCION	Injerto 1/8 macho (1000 bar)
	Injerto 1/8 hembra (1000 BAR)
	Injerto 1/4 hembra (700 BAR)
	Injerto 1/4 macho (700 bar)

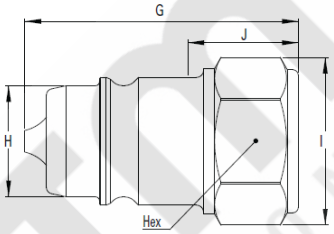

TALLA	DIAMETRO FLUJO NOMINAL	TAMAÑO DE LA ROSCA (HEMBRA)			DIMENSIONES										PESO	
(in)	(mm)	NPT	BSPP	Metric	G	H	I	J	Hex	G	H	I	J	Hex	lbs	grams
					(in)	(in)	(in)	(in)	(in)	(mm)	(mm)	(mm)	(mm)	(mm)		
1/8	3.8	-	1/8-28	-	1.10	0.43	0.72	0.39	0.63	28	11	18.4	10	16	0.05	23
1/4	5.7	-	1/4-19	-	1.38	0.56	0.86	0.55	0.75	35	14.2	21.8	14	19	0.08	37

** A peticiòn suministrables conexiones finales alternativas .

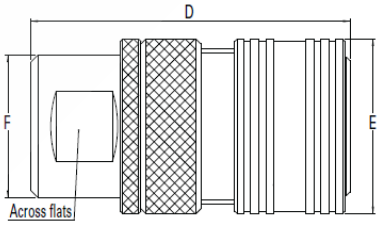

TALLA	DIAMETRO FLUJO NOMINAL	TAMAÑO DE LA ROSCA (HEMBRA)			DIMENSIONES								PESO	
(in)	(mm)	NPT	BSPP	Metric	A	B	C	Across flats	A	B	C	Across flats	lbs	grams
					(in)	(in)	(in)	(in)	(mm)	(mm)	(mm)	(mm)		
1/8	3.8	-	1/8-28	-	1.65	0.94	0.83	0.63	42	24	21	16	0.19	88
1/4	5.7	-	1/4-19	-	1.97	1.10	0.94	0.75	50	28	24	19	0.27	122

** A peticiòn suministrables conexiones finales alternativas .

INJERTOS BO
INJERTO ENROSCADO

DESCRIPCION	Injerto 1 / 4 hembra
	Injerto 1 / 4 macho

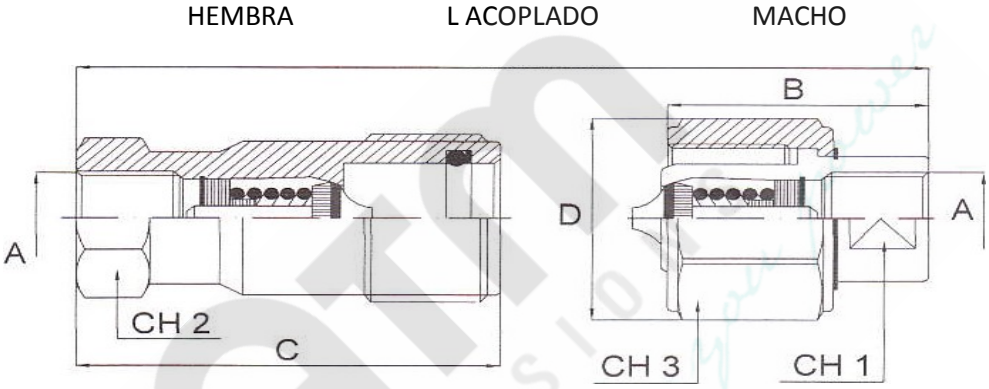

BASE	ø	Ø A	B	C	Ø D	L	CH 1	CH 2	CH3
	mm		mm	mm	mm	mm	mm	mm	
4	6	1/4"BSP	39	50	31	72	17	19	28

MATERIAL STANDARD: ACERO
VALVULA INTERIOR EN ACERO TEMPLADO
EMPACADURA STANDARD EN GOMA NITRILICA
SELLOS DE RESPALDO EN TEFLON
TEMPERATURA DE TRABAJO CON EMPACADURAS STANDARD: -20°C/110°C
MAX.PRESION DE TRABAJO 500 BAR/7250 PSI

MINIVALVULAS

DESCRIPCION	Minivalvula 1/8 Rosca ISO0228 G1/8 Presiòn max. 400 BAR
	Minivalvula 1 / 4 Rosca ISO0228 G1/4 Presiòn max. 630 BAR

La nueva minivalvula de la serie 621 es un producto innovador y confiable. Con respecto a las valvulas e esfera convencionales con cierre metal/metal, la versiòn A pistòn, gracias al sistema de cierre con O-ring, garantiza la ausencia de filtraciones en presencia de fluidos a bajisima viscosidad. El particular perfil del pistoncito permite, en fase de abertura, una perdida de carga muy reducida. En particular, el revestimiento de alta calidad en zinc-niquel es una mejor soluciòn respecto al revestimiento en chromiting, el zinc-niquel esta menos sujeto a oxidaciòn y asi la minivalvula dura mas y se cambia menos. En las precedentes aplicaciones la cadena utilizada para la tapa de la minivalvula era la primera cosa en oxidarse.Con el nuevo sistema a hilo de la serie 621 este problema se ha mejorado mucho. Esta serie 621 puede funcionar con una presiòn de trabajo hasta 630 bar, entonces , es ideal para el control de la presiòn en los equipos idraulicos, de lubricaciòn, de depuraciòn del aire y para un utilizo en microidraulica. La nueva minivalvula de presiòn ha resultado excelente en las pruebas a impulsos, superando perfectamente la prueba de duraciòn hasta 2.000.000 de ciclos. Ha sido construida para temperaturas de trabajo hasta 200°c y satisface las normativas de referencia ISO15171-2 08/2000.

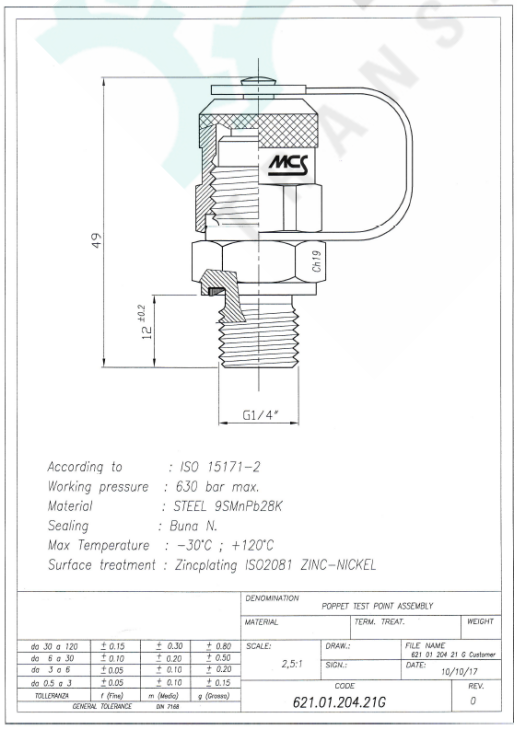

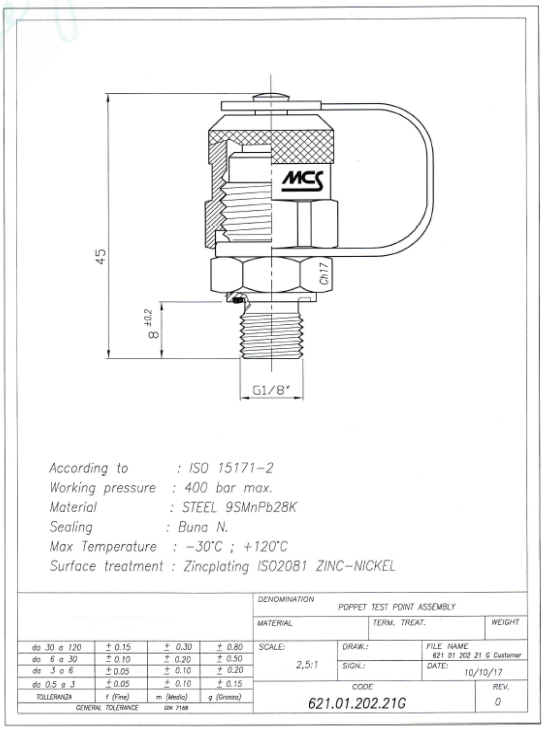

TAPONES

TAPONES CON EMPACADURA

DESCRIPCION	Tapòn con empacadura con exagono encajado 1/8
	Tapòn con empacadura con exagono encajado 1/4
	Tapòn con empacadura con exagono encajado 3/8
	Tapòn con empacadura con exagono encajado 1/2
	Tapòn con empacadura con exagono encajado 3/4

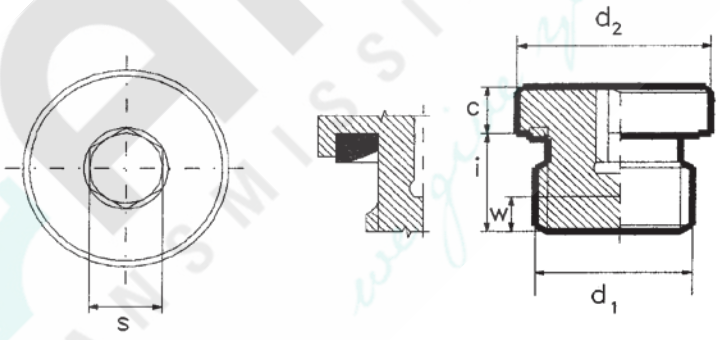

Material: acero clase 5.8 temperatura: -20° : +90°
Presiòn de trabajo: 0-400 bar hasta d.1” – m33; sobre

Diametro	Rosca	s	d2	i	c	w
G 1/8”	ISO 228	5	14	8	4	3
G 1/4”	ISO 228	6	19	12	5	3
G 3/8”	ISO 228	8	22	12	5	3
G 1/2”	ISO 228	10	27	14	5	4
G 3/4”	ISO 228	12	32	16	5	4

TAPONES SIN EMPACADURA

DESCRIPCION	Tapòn sin empacadura con exagono encajado 1/8
	Tapòn sin empacadura con exagono encajado 1/4
	Tapòn sin empacadura con exagono encajado 3/8
	Tapòn sin empacadura con exagono encajado 1/2
	Tapòn sin empacadura con exagono encajado 3/4

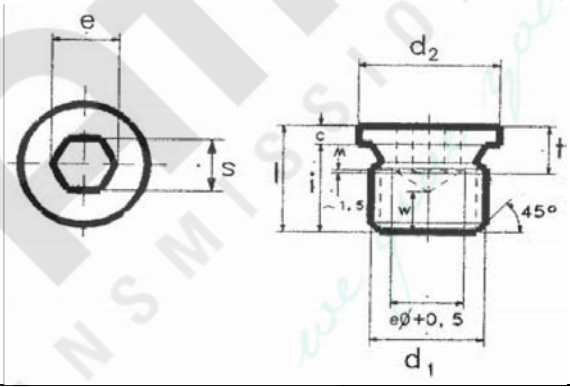

Material : acero clase 5.8

Diametro	Rosca	c	d2	i	l	s	t
G 1/8”	ISO 228	3	14	8	11	5	5
G 1/4”	ISO 228	3	18	12	15	6	7
G 3/8”	ISO 228	3	22	12	15	8	7,5
G 1/2”	ISO 228	4	26	14	18	10	7,5
G 3/4”	ISO 228	4	32	16	20	12	9

GRANOS CONICOS

DESCRIPCION	Tapòn/grano conico allen sin exagono din 906 de 1/8
	Tapòn/grano conico allen sin exagono din 906 de 1/4
	Tapòn/grano conico allen sin exagono din 906 de 3/8
	Tapòn/grano conico allen sin exagono din 906 de 1/2
	Tapòn/grano conico allen sin exagono din 906 de 3/4

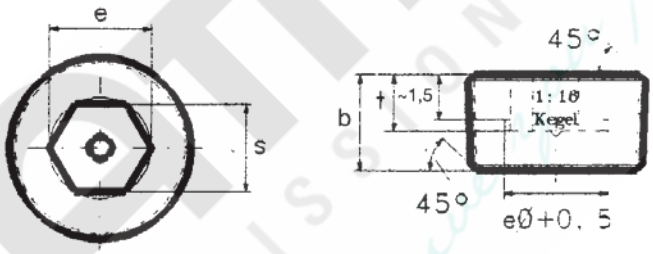

Material : acero clase 5.8

Diametro	Rosca	b	s	t
R 1/8”	DIN 3858	8	5	4
R 1/4”	DIN 3858	10	7	5
R 3/8”	DIN 3858	10	8	5
R 1/2”	DIN 3858	10	10	5
R 3/4”	DIN 3858	12	12	6

A PETICION SUMINISTRABLES TAPONES GALVANIZADOS , DIN 8.8 Y DIAMETROS HASTA 2”

ARANDELAS

ARANDELAS DE COBRE EN PULGADAS

DESCRIPCION	Arandelas cobre 1/8	10x16x1,5
	Arandelas cobre 1/4	13,5x19x1,5
	Arandelas cobre 3/8	17x23x1,5
	Arandelas cobre 1/2	21,5x27x1,5
	Arandelas cobre 3/4	33,5x40x1,5

ARANDELAS BONDED EN PULGADAS

DESCRIPCION	Arandelas bonded 1/8	10,37x15,88x2
	Arandelas bonded 1/4	13,74x20,57x2,03
	Arandelas bonded 3/8	17,28x23,8x2,03
	Arandelas bonded 3/8	21,54x28x58x2,5
	Arandelas bonded 3/4	27,5x34,93x2,5

A PETICION LAS ARANDELAS HASTA 3" , METRICAS Y ESPECIALES

ADEMAS PODEMOS SUMINISTRAR OTRO MATERIAL OLEODINAMICO A PETICION: NIPLES, ADAPTADORES, VALVULAS, UNIONES, BRIDAS, ETC.